Číslo výkresu:

12086

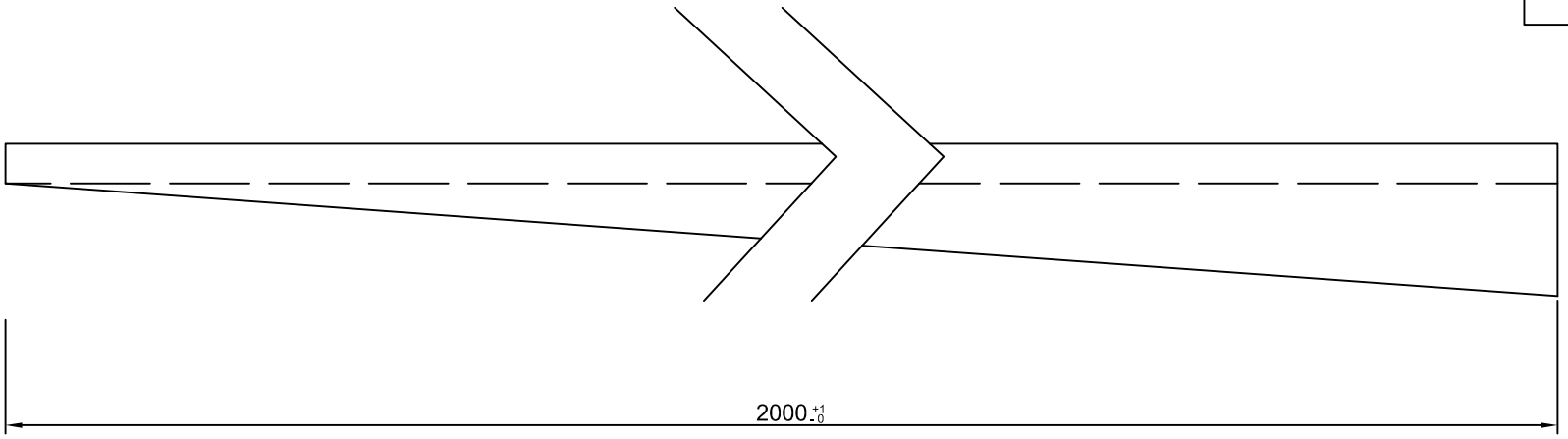

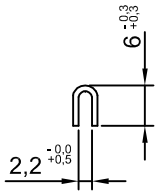

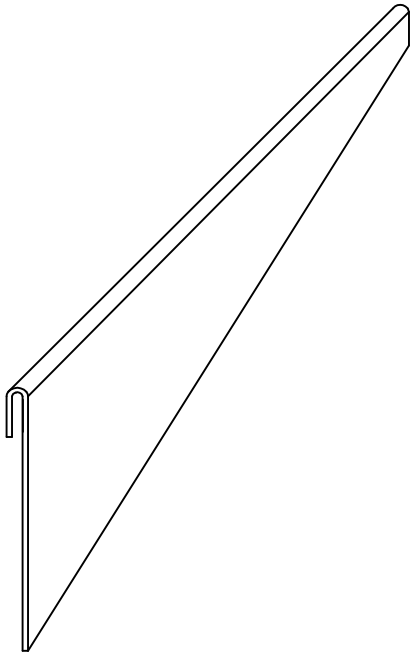

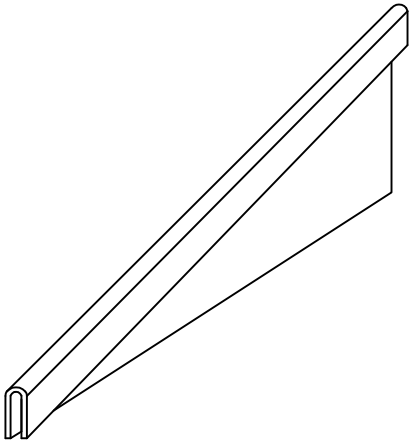

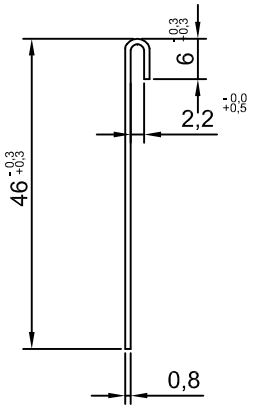

expan CONTROL YOUR MOVEMENT		Tolerance dle ČSN ISO 2768-1	Výrobek: **Závěsný spádový profil 200CM P**
	Datum	Jméno	Podpis
Zpracoval	12.2.2020	Rothschein	
Kontrola 1			
Kontrola 2			
Poznámka:			Materiál: Nerezový plech TL 0,8mm BRUS 240 + folie
			Délka: 2000mm / Hmotnost:
			Popis: 1 / Z 1 / A4